FORMA DO 2o PAVIMENTO

| QUANTITATIVOS DE MATERIAIS | | |
|---|---|---|
| ELEMENTO | ÁREA DE FORMA (m2) | VOLUME DE CONCRETO (m3) |
| VIGAS | 545 | 76 |
| LAJES | 1300 | 252 |
| PILARES | 429 | 50 |
| TOTAL | 2274 | 378 |

Observacoes:

1. Todas as medidas estao em cm, prevalecem sobre o desenho e deverao ser conferidas na obra.
2. Espessura das lajes macicas indicadas em planta.
3. Cargas de projeto consideradas:
   3.1. Alvenaria de blocos ceramicos
   e=15 cm – q=0,18 tf/m2
   e=25 cm – q=0,3 tf/m2
   3.2. Revestimento de piso – q=0,12 tf/m2
   3.3. Sobrecarga de utilizacao: escadas = 0.30 tf/m2
   salas comerciais = 0.20 tf/m2
   3.4. Concreto armado = 2.5 tf/m3
4. Materiais : Concreto Fck 30 MPa
   Ec,sec=26.070 Mpa
   FATOR ÁGUA/CIMENTO < 0.55
   Aço: CA-60 / CA-50

ESCADAS/PLANTA

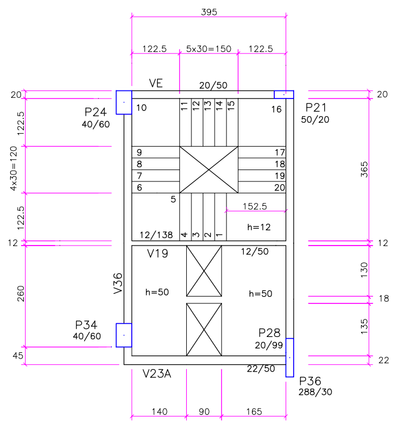


ELEVAÇÃO V48/V19 – 12/138/50

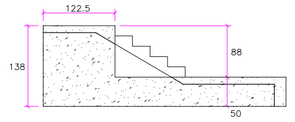


SEÇÃO TRANSVERSAL DA LAJE NERVURADA
H=50/25/15

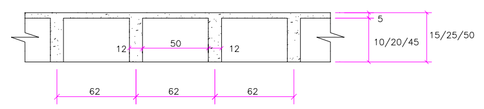


ESCADAS/ELEVAÇÕES

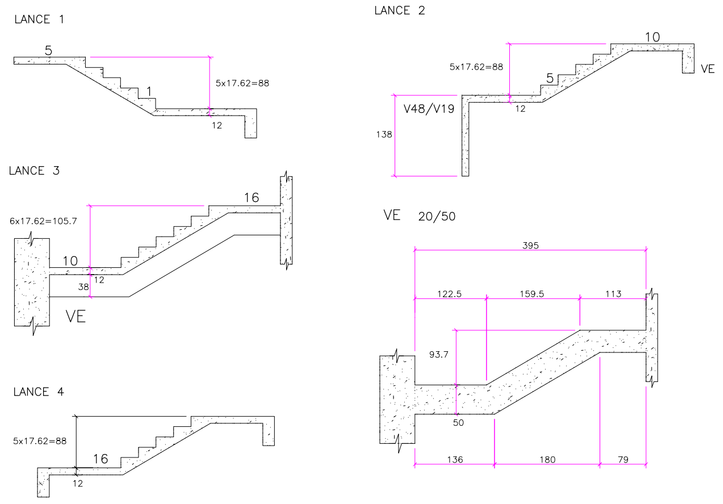


CONSOLES:CON18/CON44

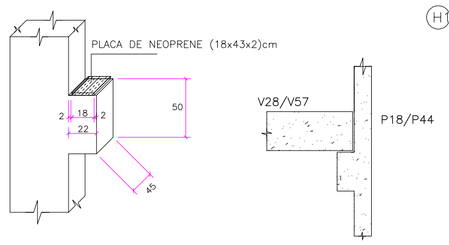


CONSOLES:CON53/CON54

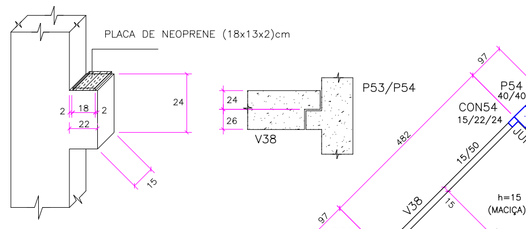


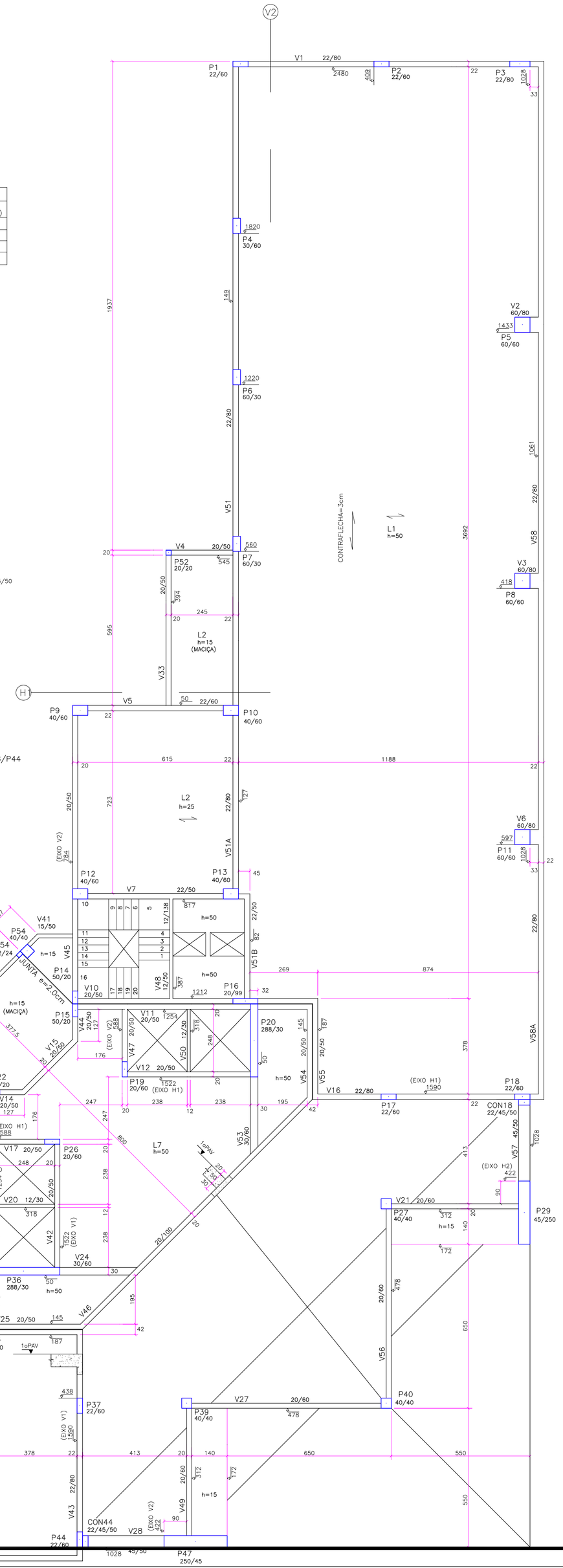
V2
V1
22/80
P1
22/60
P2
22/60
P3
22/80
P4
30/60
V2
60/80
P5
60/60
P6
60/30
V51
V4
20/50
P52
20/20
P7
60/30
CONTRAFLECHA=3cm
L1
h=50
V58
V3
60/80
P8
60/60
L2
h=15
(MACIÇA)
V33
H1
V5
P9
40/60
P10
40/60
L2
h=25
V6
60/80
P11
60/60
P12
40/60
V7
22/50
P13
40/60
V41
15/50
P54
40/40
CON54
15/22/24
V45
P14
50/20
P15
50/20
P16
20/99
P20
288/30
V11
20/50
V12
20/50
V47
V50
P19
20/60
P22
50/20
P21
50/20
P53
40/40
CON53
15/22/24
V37
15/50
V15
20/50
V14
20/50
V16
22/80
P17
22/60
CON18
22/45/50
P18
22/60
V53
20/60
V57
45/50
P29
45/250
V21
20/60
P27
40/40
P40
40/40
V27
20/60
P39
40/40
CON44
22/45/50
V28
P47
250/45
P44
22/60
P37
22/60
V26
20/50
V25
20/50
P36
288/30
V40
V46
V39
P26
20/60
V17
20/50
V20
12/30
V42
V24
30/60
L7
h=50
P28
20/99
V23B
22/50
P34
40/60
P33
40/60
V36
V19
12/138
12/50
h=50
V34
22/60
L8
h=25
P24
40/60
V13
20/50
P23
40/60
V1
P48
22/20
V18
20/60
P49
22/20
P50
22/20
P51
22/20
L12
h=15
h=15
(MACIÇA)
V23
22/80
V23A
P35
22/60
P30
60/30
P31
60/30
P32
60/30
H2
CONTRAFLECHA=3cm
L11
h=50
P38
22/60
V30
P46
22/80
P43
60/60
P41
60/60
P42
60/60
V29A
22/80
(EIXO H1)
(EIXO V2)
(EIXO V1)
(EIXO H2)
1ºPAV
3692
1920
1188
874
378
413
650
550
1937
1061
615
723
595
245
269
195
42
187
172
90
422
312
140
20
22
33
45
32
30
12
238
247
176
127
82
269
195
42
187
438
1028
45/50
1028
1028
1028